SSA107DH 配線図 機体番号500000～899999まで

ストップモーター搭載機

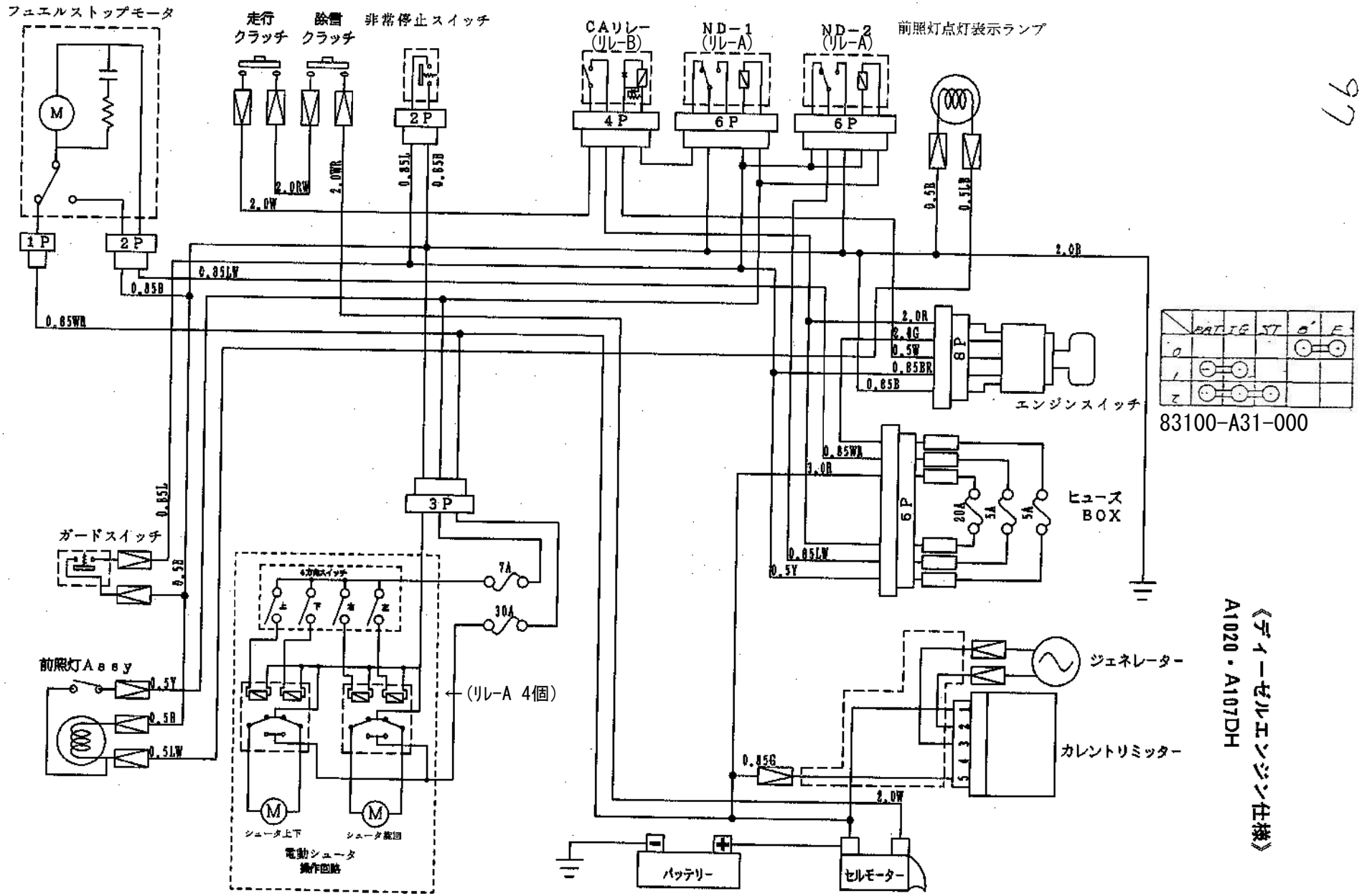

SSA107DH　配線図　機体番号：900000～

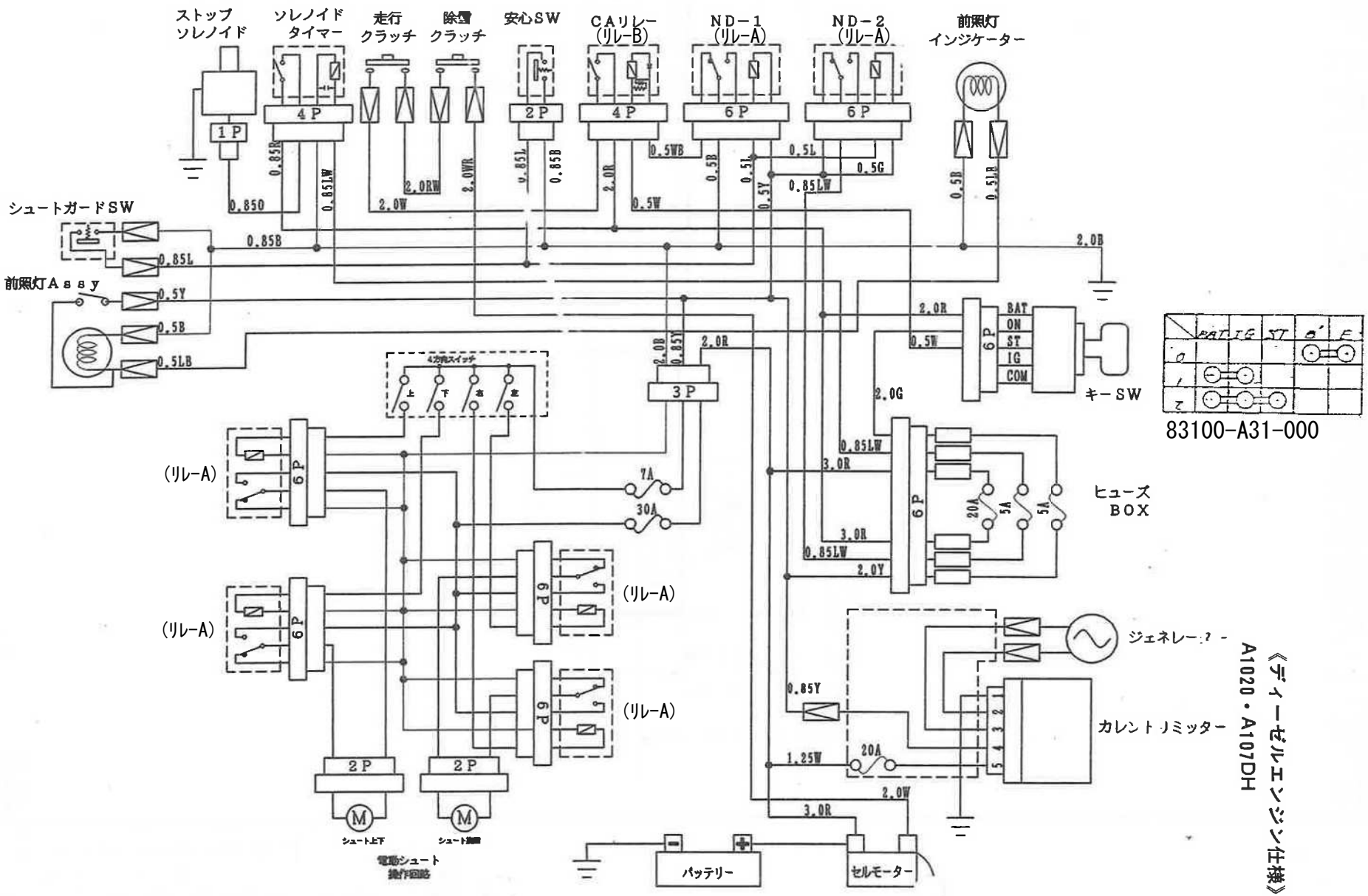

《ディーゼルエンジン仕様》
A1020・A107DH